## Разрез 1-1

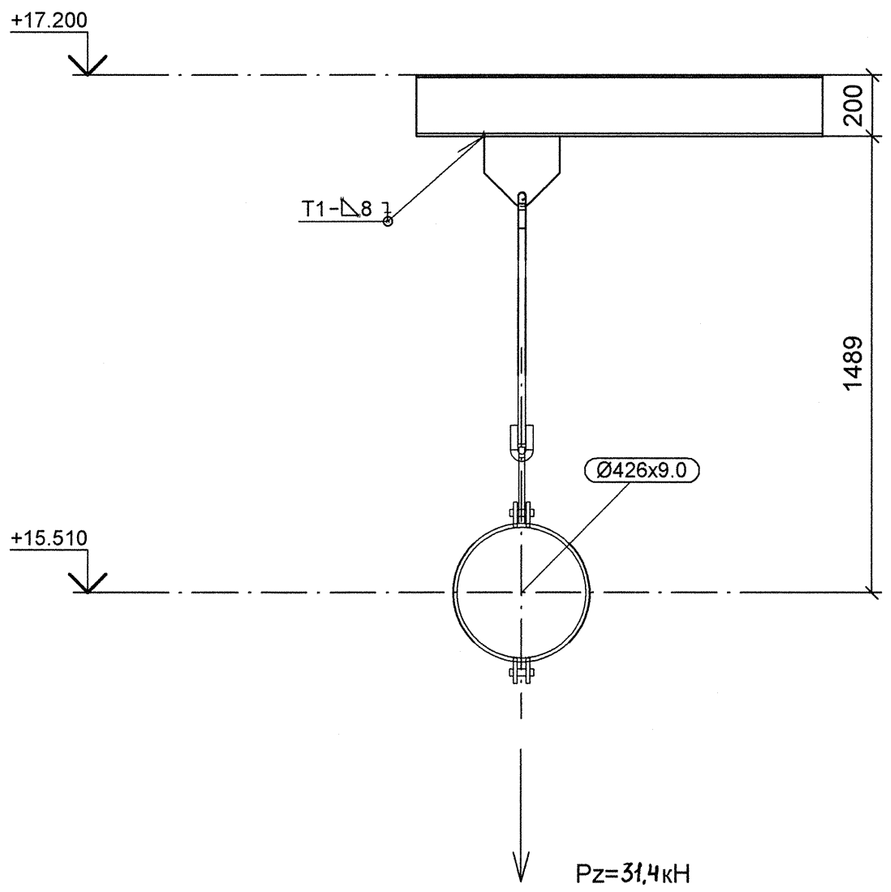


## План расположения опоры

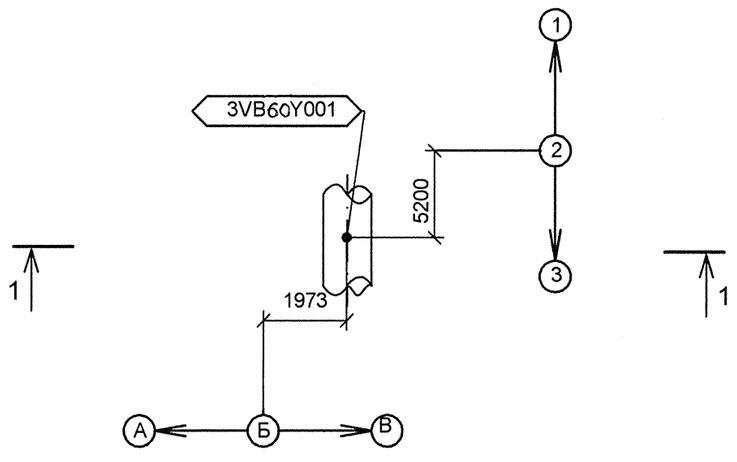


## Изометрический вид

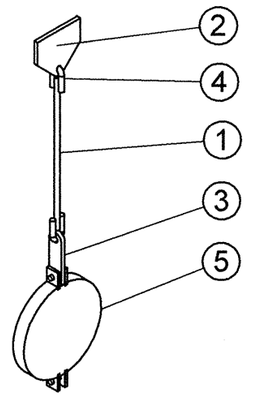


## Спецификация деталей

| Поз. | Обозначение | Наименование | Кол | Материал | Масса, кг ед. | Масса, кг общ. | Примечание |
|---|---|---|---|---|---|---|---|
| 1 | ГОСТ 2590-2006 | КРУГ 24 - В, L = 863, обрезать на монтаже до L = 763 | 1 | 20-б ГОСТ 1050-88 | 3.07 | 3.07 | См.т.т.п 6 |
| 2 | 1-04 ОСТ 34-10-733-93 | ПРОУШИНА | 1 | 20-3-Т ГОСТ 1577-93 ЛИСТ Б-ПН-20 ГОСТ 19903-74 | 6.50 | 6.50 | |
| 3 | 1-04 ОСТ 34-10-730-93 | СЕРЬГА | 1 | 20-2-б ГОСТ 1050-88 ПОЛОСА Б-2-20х70 ГОСТ 103-2006 | 2.47 | 2.47 | |
| 4 | 1-04 ОСТ 34-10-729-93 | УШКО | 2 | 20-а ГОСТ 1050-88 КРУГ 24-В ГОСТ 2590-2006 | 0.86 | 1.72 | |
| 5 | 21 ОСТ 34-10-735-93 | ХОМУТ 426 У | 1 | СБОРНЫЙ | 13.88 | 13.88 | |
| | | | | | | | |
| | | | | | | | |
| | | | | | | | |
| | ГОСТ 9467-75 | ЭЛЕКТРОДЫ | | УОНИИ 13/45 | - | - | |
| | | | | | | Итого: | 27.64 |

1 Привязку опоры смотри чертеж R3.VB60.3010.012.01.00.001 (R3.01344.1.0.12 л. 4).

2 Сварку производить по ГОСТ 5264-80.

3 Сварка тяги с ушком по ОСТ 34-10-723-93.

4 Отметка трубопровода подлежит уточнению в соответствии с уклоном трубопровода.

5 Pz – нагрузка, равная весу воды с трубой.

6 Деталь поз. 3 обрезать на монтаже до размеров, указанных на чертеже, с уточнением по месту.

АРХИВНЫЙ ЭКЗЕМПЛЯР

| Изм. | Кол.уч. | Лист | № док. | Подпись | Дата |
|---|---|---|---|---|---|
| Инж. 2 к. | | Леденева | | | 19.10 |
| Пров.вед.инж. | | Пантюшина | | | 19.10 |
| И.о.нач.гр. | | Филатов | | | 19.10 |
| Н.контр. | | Краснояров | | | 19.10 |

Инв. N подл. R3.01344.1.0.12
Лист 42

R3.VB60.3012.012.01.00.026

Ростовская АЭС Блок 3

Главный корпус Машинное отделение (ДО, ЭЭТУ) Трубопроводы охлаждающей воды холодильных машин

| Стадия | Лист | Листов |
|---|---|---|
| Р | 1 | 1 |

Подвеска 3VB60Y001

ОАО "НИАЭП" 2012

Формат А2

Дополнительные подписи

Взам. инв. N

Подп. и дата

Инв. N подл. R4.01344.1.0.12